SABIK/NEMBUS–VOC
vestavné čidlo VOC



OBSAH

1. VŠEOBECNÉ BEZPEČNOSTNÍ POKYNY 3

2. VŠEOBECNÉ INFORMACE 3
2.1 Oblast použití 3
2.2 Nevhodné použití 3
2.3 Záruční podmínky 3

3. MONTÁŽ 3
3.1 NEMBUS 210 4
3.2 SABIK 210, SABIK 350, SABIK 500, SABIK 600 7

4. LIKVIDACE 9
4.1 Demontáž 9
4.2 Balení 9
4.3 Vyřazené zařízení 9

5. VYŘAZENÍ Z PROVOZU A RECYKLACE 9

1. VŠEOBECNÉ BEZPEČNOSTNÍ POKYNY

UPOZORNĚNÍ

Při práci, obsluze a manipulaci se zařízením dodržujte následující bezpečnostní pokyny, aby nedošlo ke zranění nebo poškození zařízení:

Před zahájením instalace čidla VOC si pozorně přečtěte tento návod k obsluze a instalaci

- Montáž, opravy zařízení a elektrická instalace smí být prováděny pouze osobou k tomuto způsobilou a řádně proškolenou.
- V průběhu montáže, oprav a uvedení zařízení do provozu je nutné postupovat v souladu s platnými lokálními předpisy a nařízeními týkajícími se bezpečnosti a práce se zařízením.
- Společnost S&P nenese žádnou odpovědnost za škody vzniklé nevhodným skladováním, používáním, nedodržení pokynů týkajících se bezpečnosti, použití a uvedení do provozu, které jsou uvedeny v tomto návodu. Dále za škody způsobené prováděním neautorizovaných oprav v rámci zařízení.
- Společnost S&P si vyhrazuje právo na změnu tohoto návodu bez předchozího upozornění.

2. VŠEOBECNÉ INFORMACE

2.1 OBLAST POUŽITÍ

Čidlo VOC průběžně měří koncentraci těkavých organických látek (VOC) v odváděném vzduchu (ETA). Otáčky vzduchotechnického jednotky se upravují dle naměřené kvality vzduchu.

Čidla VOC jsou vhodná pro zabudování do rezidenčních vzduchotechnických jednotek NEMBUS 210 (NEMBUS 210-VOC) a SABIK 210, SABIK 350, SABIK 500 a SABIK 600 (SABIK-VOC).

2.2 NEVHODNÉ POUŽITÍ

Jakékoliv jiné použití, které je v rozporu s oblastí použití zařízení, je zakázáno.

2.3 ZÁRUČNÍ PODMÍNKY

Záruka se nevztahuje na poškození způsobené nevhodným používáním nebo provozováním zařízení, které není v souladu s doporučeními uvedenými v rámci tohoto návodu k použití; dále na chyby vzniklé v důsledku běžného opotřebení; na nehody způsobené nedbalostí, nedostatkem kontroly nebo nedostatečnou údržbou; na chyby vzniklé chybnou instalací zařízení nebo špatným skladováním před instalací. V žádném případě se záruka S&P nevztahuje na zařízení, které bylo upravováno či částečně opravováno neautorizovanou osobou.

3. MONTÁŽ

UPOZORNĚNÍ

Montáž čidel VOC smí provádět pouze kvalifikovaný odborný personál, jinak může dojít ke zranění osob nebo poškození zařízení.

NEBEZPEČÍ ÚRAZU

Před instalací čidla VOC odpojte všechny póly vzduchotechnické jednotky od napájení, jinak hrozí nebezpečí zranění.

3.1 NEMBUS 210

POZNÁMKA

Následující vyobrazení představují pouze schematické znázornění instalace jednotky. Za účelem údržby je nutné vzít v úvahu, že jednotka je vždy pevně zafixována ke stěně nebo stropu a to bez možnosti jakékoliv změny její pozice.

Společnost S&P doporučuje nainstalovat čidlo VOC do jednotky před započetím montáže jednotky na strop či stěnu.

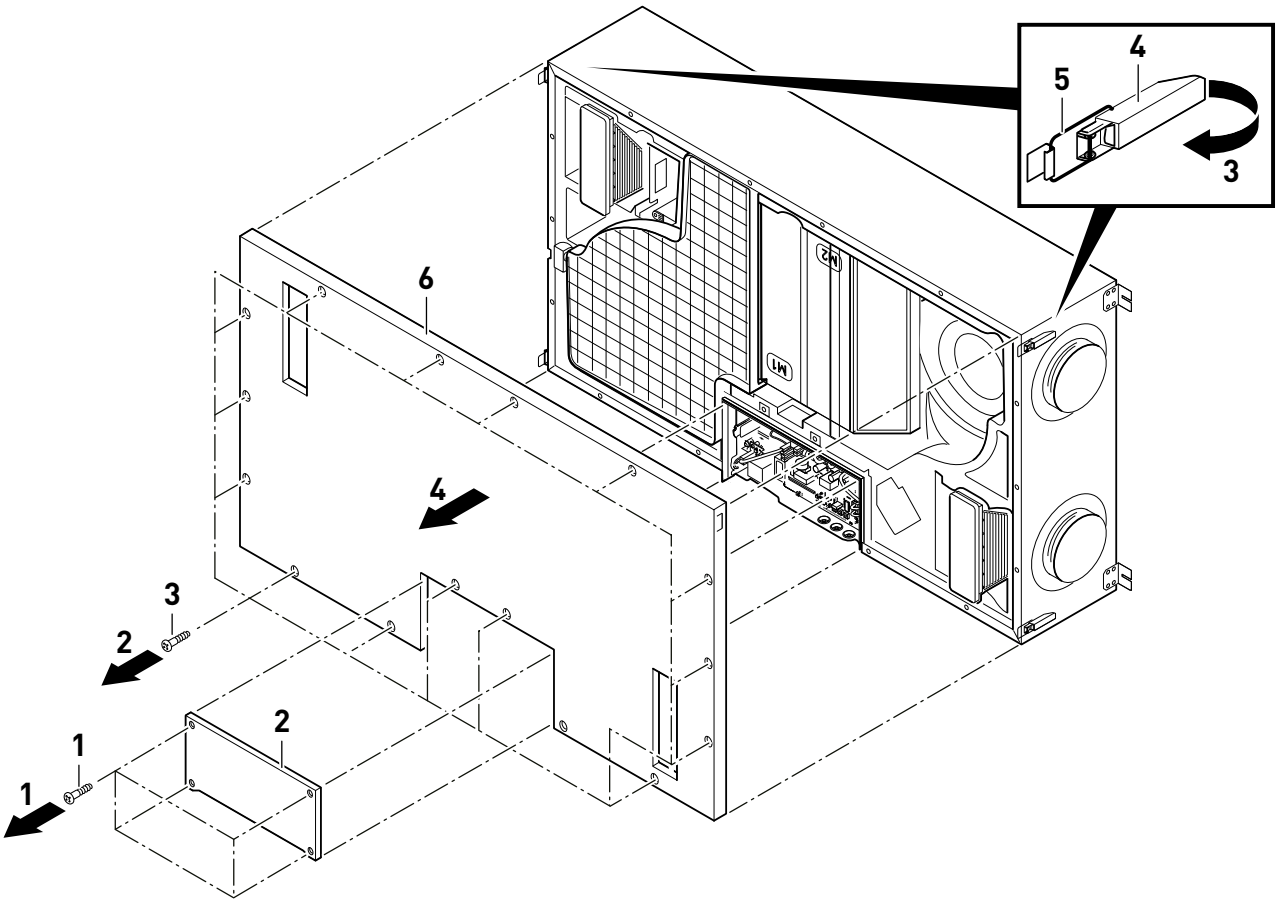

1. Odšroubujte šrouby Torx 10 (1) a sejměte kryt (2) (šipka 1).
2. Odšroubujte šrouby Torx 25 (3) (šipka 2).
3. Uvolněte všechny zámky (4) a povolte držák (5) (šipka 3).
4. Sejměte přední kryt (6) (šipka 4).

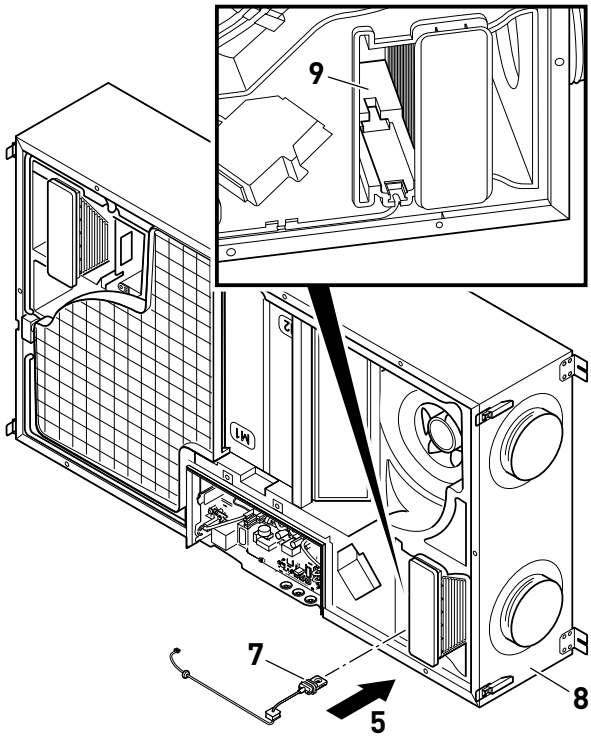

5. Zasuňte čidlo VOC (7) až na doraz do jednotky NEMBUS 210 (8) (šipka 5).

POZNÁMKA

Dbejte na to, aby bylo čidlo VOC (7) umístěno pod tvarovým dílem (9). Čidlo VOC musí být nainstalováno v proudu odváděného vzduchu (ETA).

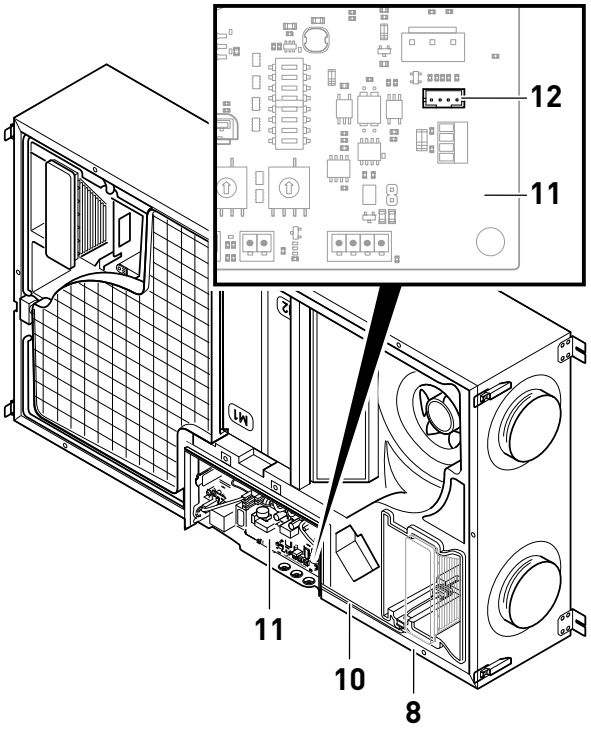

6. Veďte kabel (10) podle obrázku v jednotce NEMBUS 210 (8), přiveďte jej k hlavní desce plošných spojů (11) a připojte ke konektoru (12).

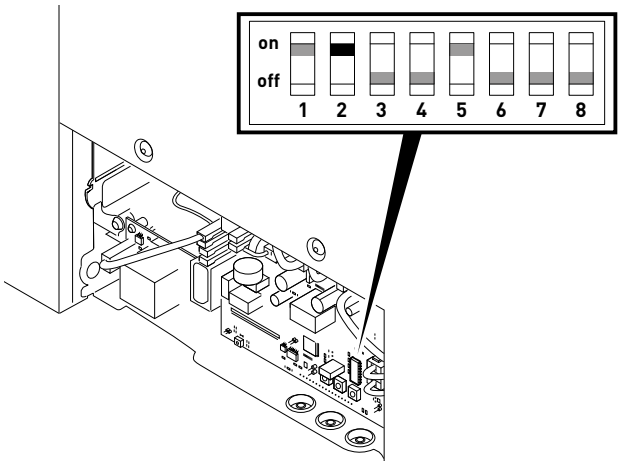

7. Zapnutí čídla: nastavte DIP přepínač 2 do polohy „on“. Vypnutí čidla: nastavte DIP přepínač 2 do polohy „off“.

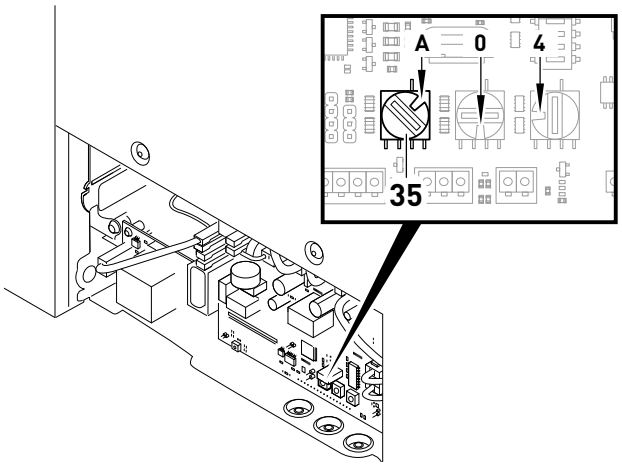

8. Nastavte potenciometr (35) podle cílové hodnoty maximální koncentrace VOC v odtahovaném vzduchu (ETA), viz následující tabulka (tovární nastavení: poloha A).

Koncentrace VOC (těkavé organické látky) [ppm]		**Potenciometr** (35)
1100		0
1160		1
1220		2
1280		3
1340		4
1400		5
1460		6
1520		7
1580		8
1640		9
1700		**A (tovární nastavení)**
1760		B
1820		C
1880		D
1940		E
2000		F

nižší koncentrace

vyšší koncentrace

9. Přišroubujte přední kryt (6) a kryt (2) zpět do původní polohy.
10. Připojte napájení jednotky NEMBUS 210 (8).
11. 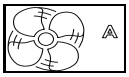

Pokud nebyl aktivován automatický režim, podržte tlačítko na ovládacím panelu jednotky NEMBUS 210 (8) po dobu přibližně 5 sekund.

POZNÁMKA

Čidlo VOC dosáhne plné funkčnosti přibližně 15 minut po kalibraci.

3.2 SABIK 210, SABIK 350, SABIK 500, SABIK 600

POZNÁMKA

Pro jednodušší instalaci rezidenčních vzduchotechnických jednotek SABIK lze změnit jejich orientaci (provedení A a provedení B). Další informace naleznete v návodu k obsluze vzduchotechnické jednotky SABIK.

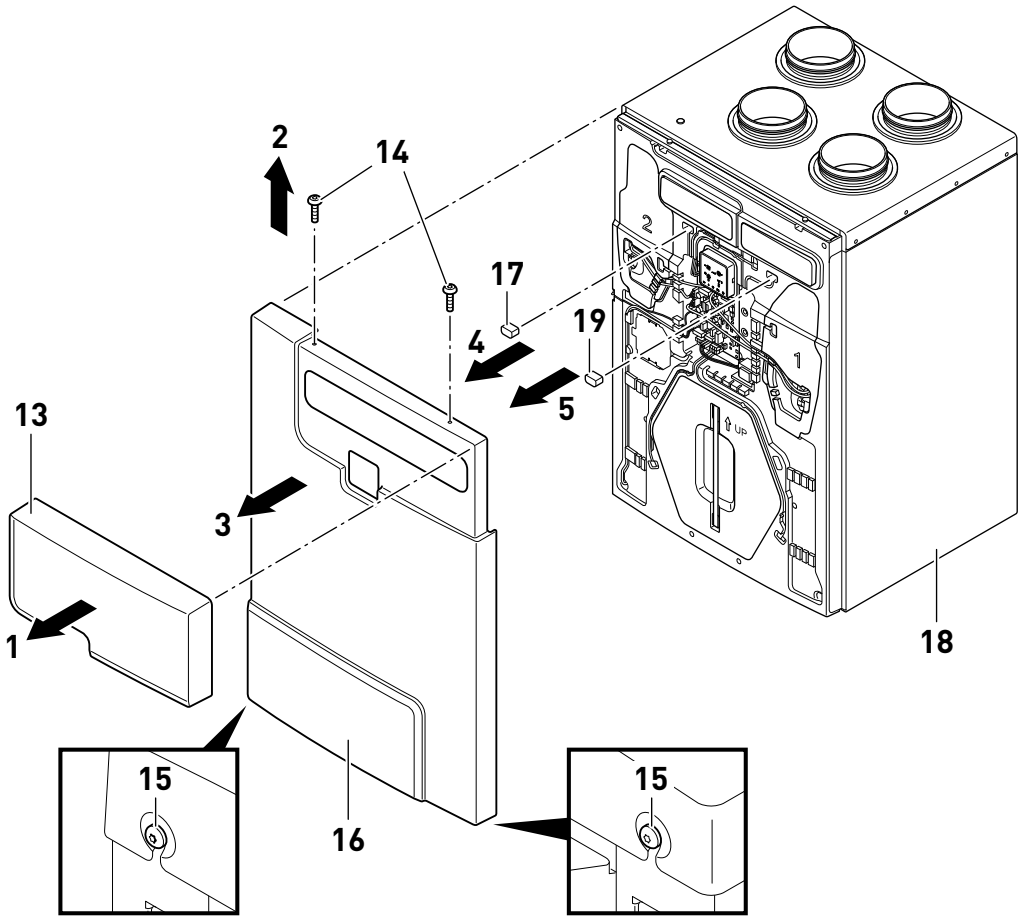

1. Sejměte kryt filtru (13) (šipka 1).
2. Odšroubujte šrouby Torx 30 (15) ve spodní části jednotky.
3. Odšroubujte šrouby Torx 30 (14) v horní části jednotky (šipka 2).
4. Sejměte přední kryt (16) (šipka 3).
5. U jednotky SABIK (18) v provedení A: sejměte kryt (17) (šipka 4).
   U jednotky SABIK (18) v provedení B: sejměte kryt (19) (šipka 5).

POZNÁMKA

Instalace čidla VOC je znázorněna na příkladu jednotky SABIK v provedení A (stav při dodání). Při instalaci do jednotky SABIK v provedení B postupujte s přihlédnutím k dříve uvedenému rozdílu v umístění komponent.

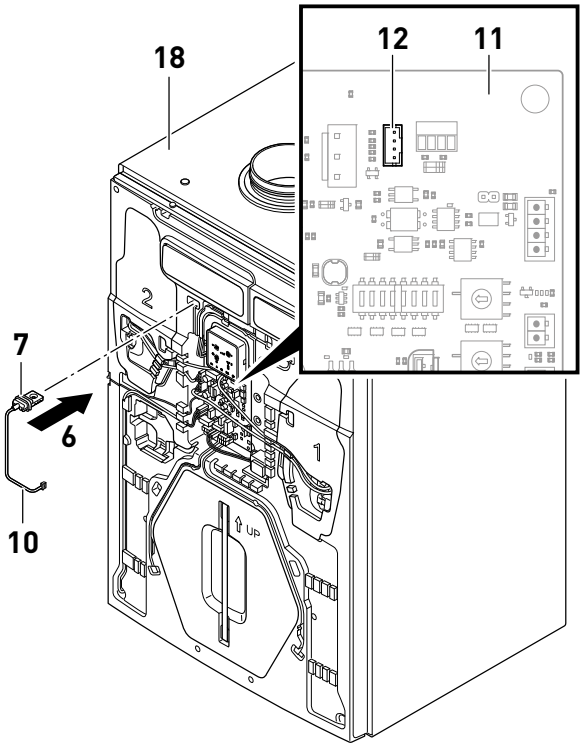

6. Zasuňte čidlo VOC (7) do jednotky SABIK (18) (šipka 6).
7. Veďte kabel (10) k hlavní desce plošných spojů (11) a připojte jej ke konektoru (12).

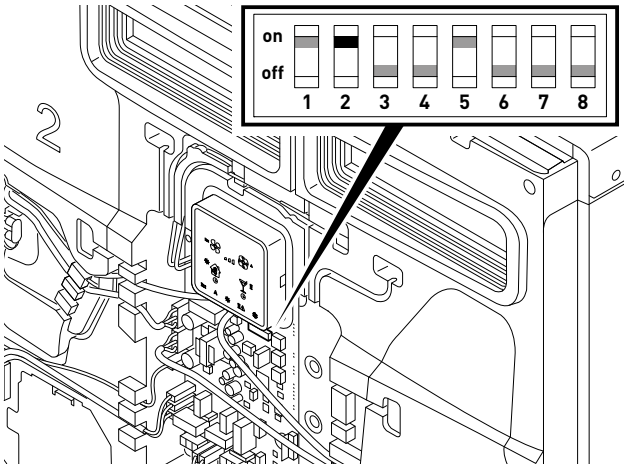

8. Zapnutí čídla: nastavte DIP přepínač 2 do polohy „on“.
   Vypnutí čidla: nastavte DIP přepínač 2 do polohy „off“.

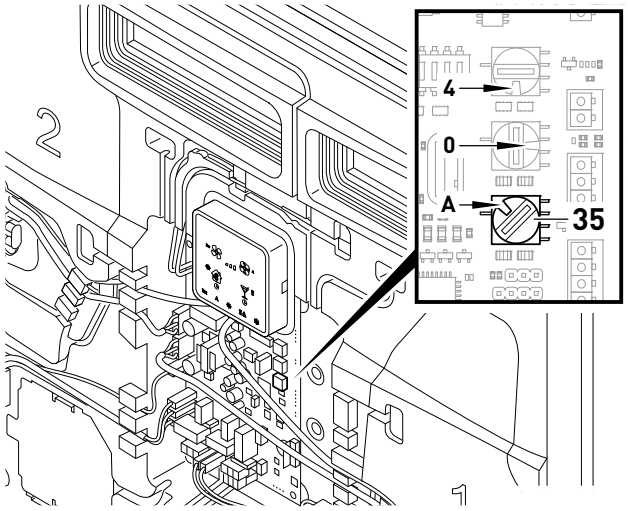

9. Nastavte potenciometr (35) podle cílové hodnoty maximální koncentrace VOC v odtahovaném vzduchu (ETA), viz následující tabulka (tovární nastavení: poloha A).

Koncentrace VOC (těkavé organické látky) [ppm]		**Potenciometr** (35)
1100	nižší koncentrace	0
1160		1
1220		2
1280		3
1340		4
1400		5
1460		6
1520		7
1580	vyšší koncentrace	8
1640		9
1700		**A (tovární nastavení)**
1760		B
1820		C
1880		D
1940		E
2000		F

10. Pevně přišroubujte přední kryt (16) šrouby Torx 30 (14) a (15).
11. Nasaďte kryt filtru (13).
12. Připojte napájení jednotky SABIK (18).
13. 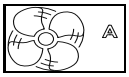

Pokud nebyl aktivován automatický režim, podržte tlačítko na ovládacím panelu jednotky SABIK (8) po dobu přibližně 5 s.

4. LIKVIDACE

4.1 DEMONTÁŽ

Vyřazení zařízení z provozu smí být provedeno pouze osobou k tomu způsobilou a řádně proškolenou.

- Odpojte zařízení od zdroje elektrického napětí.
- Proveďte odpojení všech pólů v rámci zařízení.

4.2 BALENÍ

Balící materiály jsou z velké částí recyklovatelné. V průběhu likvidace obalových materiálů postupujte v souladu a lokálními vyhláškami a nařízeními.

4.3 VYŘAZENÉ ZAŘÍZENÍ

V rámci konstrukce zařízení jsou použity materiály, které je možné v případě vhodné recyklace opětovně použít. Z tohoto důvodu je doporučeno vyřazené zařízení předat do rukou specializované společnosti zabývající se touto problematickou.

5. VYŘAZENÍ Z PROVOZU A RECYKLACE

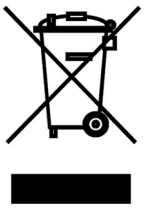

Právní předpisy EU a naše odpovědnost vůči budoucím generacím nás zavazují k recyklaci používaných materiálu; nezapomeňte se zbavit všech nežádoucích obalových materiálů na příslušných recyklačních místech a zbavte se zastaralého zařízení na nejbližším místě nakládání s odpady.

V případě jakýkoliv dotazů, se obraťte na jakoukoliv pobočku společnosti ELEKTRODESIGN ventilátory spol. s r.o. Chcete-li najít svého nejbližšího prodejce, navštivte webové stránky www.elektrodesign.cz

S&P SISTEMAS DE VENTILACIÓN, S.L.U.

C. Llevant, 4
Polígono Industrial Llevant
08150 Parets del Vallès
Barcelona - España

Tel. +34 93 571 93 00
www.solerpalau.com

Ref. 9023106600-01

Soler&Palau Ventilation Group